アイム水中ポンプ

		形式 V-52E

外形寸法図

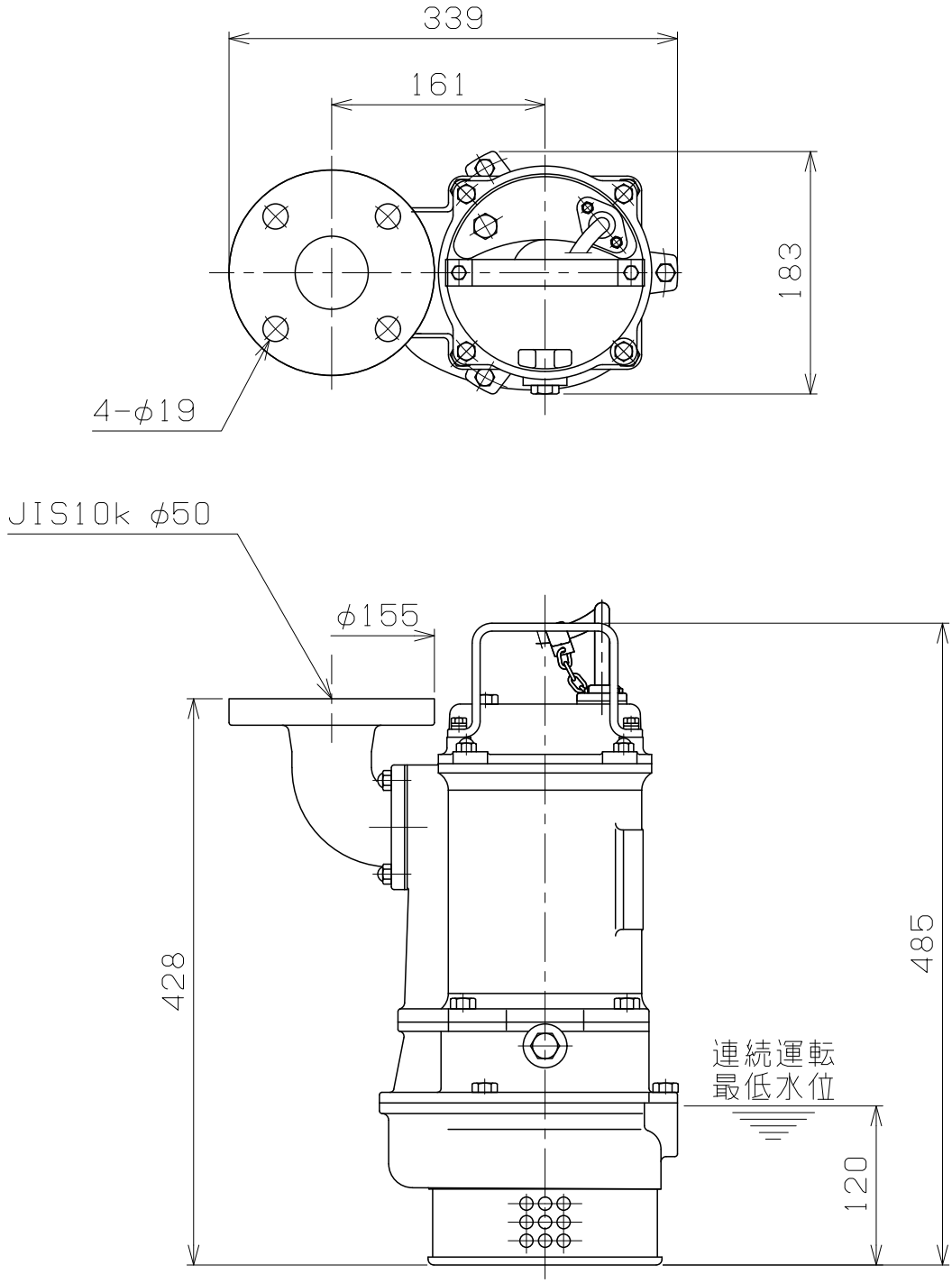

アイム電機工業株式会社

図番 D-202604-0