アイム水中ポンプ

		形式 CSP6-1020E

外形寸法図

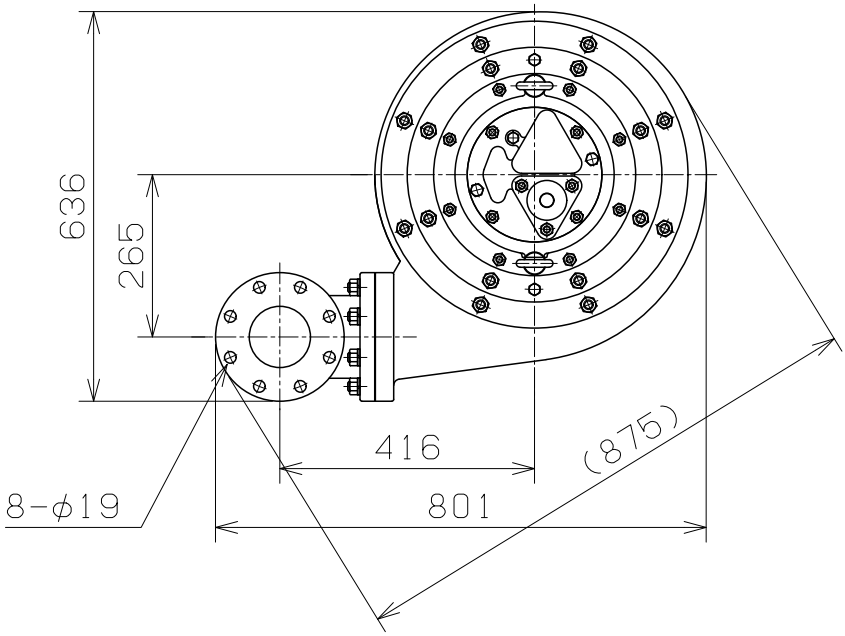

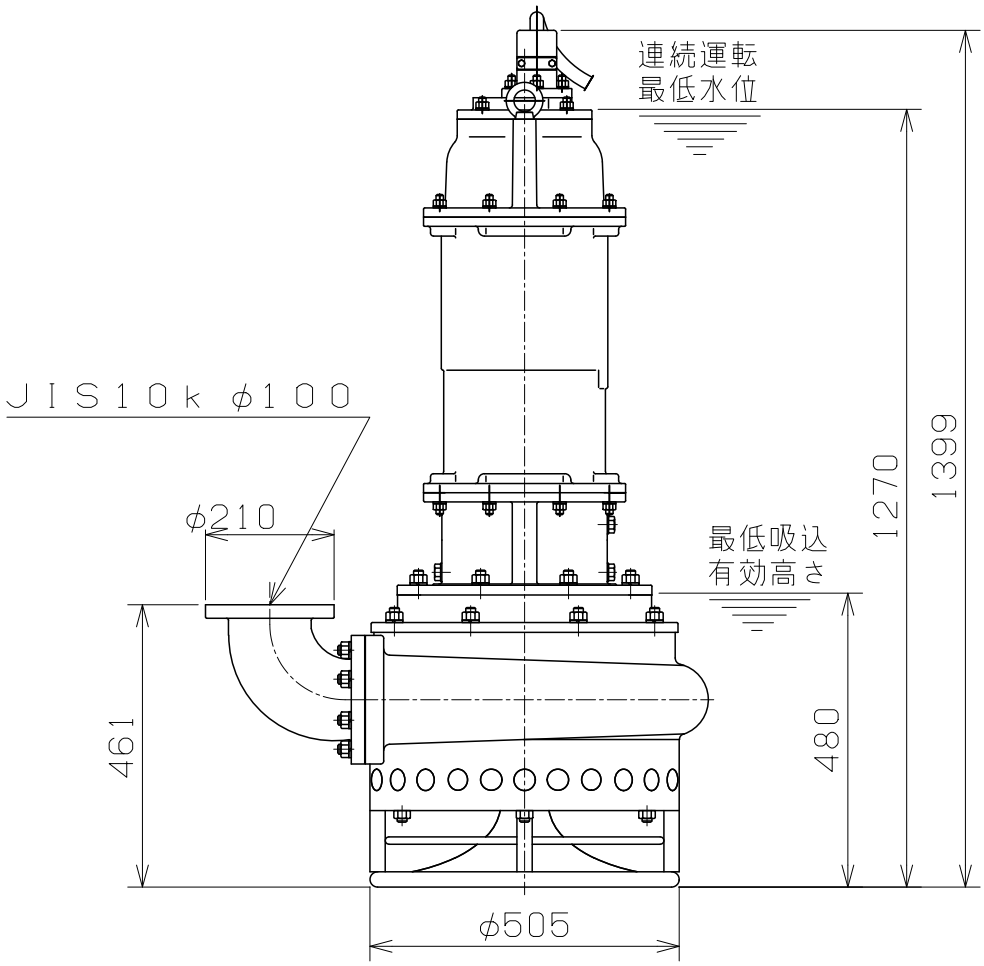

アイム電機工業株式会社

図番 D-202604-0