アイム水中ポンプ

形式	CSP-85E

外形寸法図

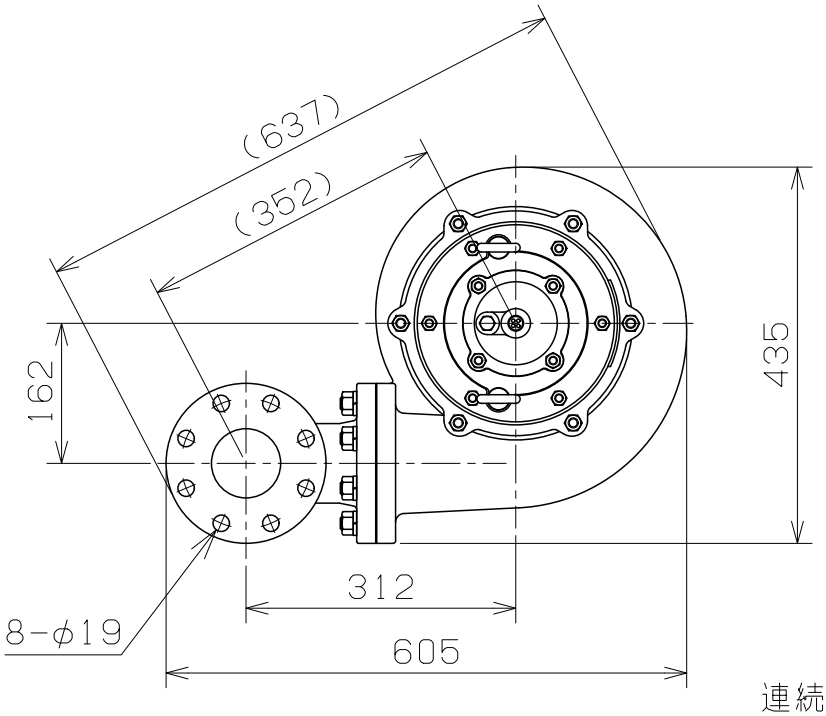

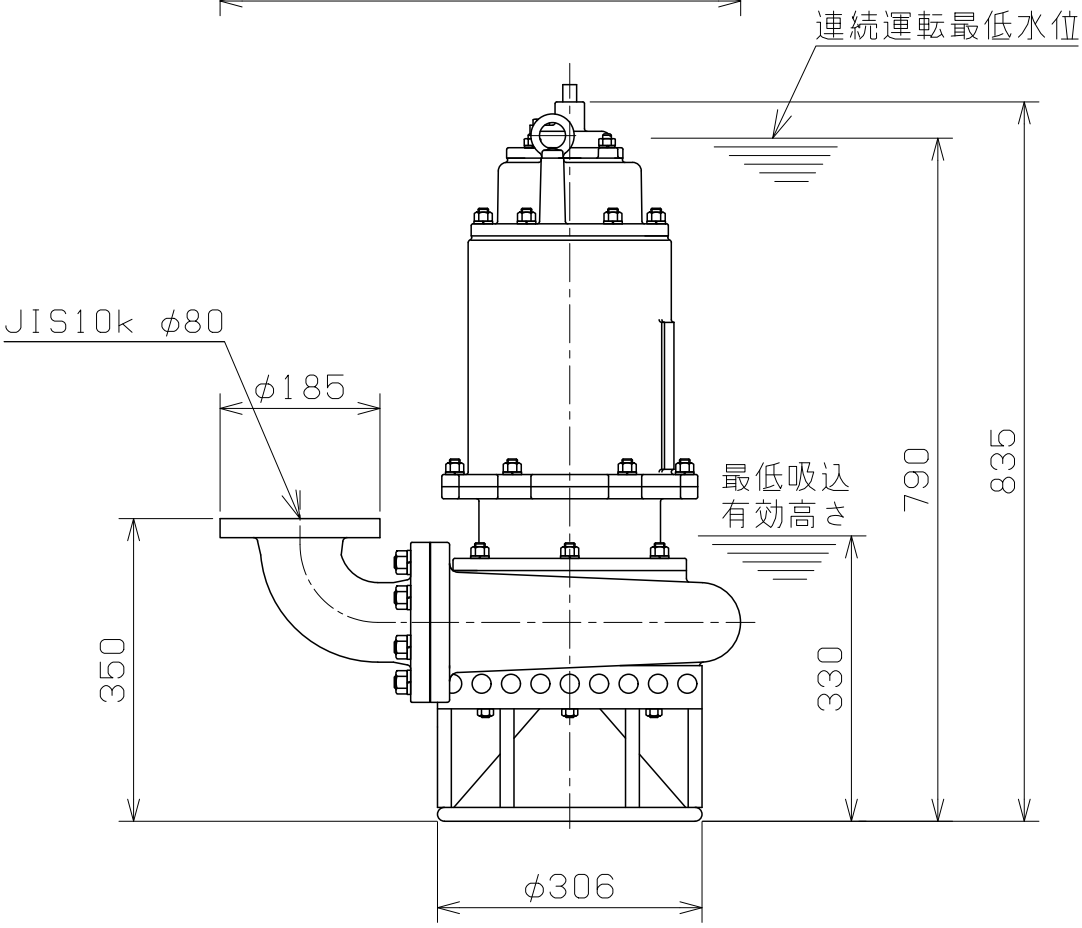

アイム電機工業株式会社

図番	D-202604-0